Beschreibung

- Kompaktes Gehäuse zur Stromversorgung auf kleinstem Raum.

Allgemeine Kennwerte

Serie	H-A 3
Ausführung	Anbaugehäuse
Verriegelung	Längsbügel
Schutzart (DIN EN 60529)	IP 67 (verriegelt)
Schutzart (NEMA 250, UL50E)	4, 12 (verriegelt)
Temperaturbereich	-40°C bis +100°C, kurzzeitig bis +125°C

Werkstoffe

Gehäuse	PA-GF, V-0 nach UL 94
Verriegelung	PA-GF, V-0 nach UL 94
Dichtung	NBR

Zulassungen

VDE-Zulassung, VDE-REG.-Nr.	B437
UL-Zulassung, E-File-Nummer	E75770

Normen

Harmonisierte Norm	DIN EN 60529
Sicherheitsnorm	IEC 61984

Ausführungen

Artikelnummer	Artikelbeschreibung	Farbe
10422000	EPIC® H-A 3 AG GR	Grau (RAL 7035)
10422200	EPIC® H-A 3 AG BK	Schwarz (RAL 9005)

Wir behalten uns alle Rechte gemäß DIN ISO 16016 vor.
PD 0019/05_04.18DE

Technische Zeichnungen

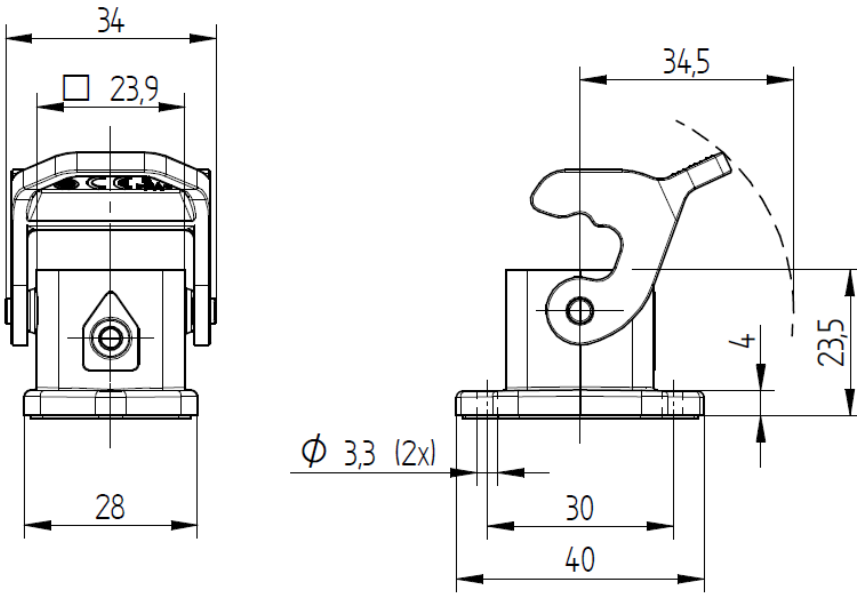

REG.-Nr. B437

Maschinen- und Anlagenbau

Mechanische Beständigkeit

Robust

Wasserdicht

Anwendungsgebiete

Maschinen- und Apparatebau, Steuerungstechnik, Elektroniklabor

Hinweis

Die Fotografien sind nicht maßstäblich und keine detailgetreuen Abbildungen der jeweiligen Produkte.

Wir behalten uns alle Rechte gemäß DIN ISO 16016 vor.
PD 0019/05_04.18DE