52023607	**DATENBLATT**	LAPP
Gültig ab: 03.07.2018	**SKINDICHT® O-RING FKM PG**	

SKINDICHT® O-Ring FKM PG zur sicheren Abdichtung zum Gehäuse gegen Öl, Staub und Wasser am Anschlussgewinde einer Verschraubung oder ähnlichen Teilen unter extremen Bedingungen.

Technische Merkmale:

Material	FKM
Farbe	Grün
PG-Größen	PG7 bis PG48
Temperaturbereich	-20 °C bis +200 °C
Härte	70±5 Shore A

Norm-Referenzen:

CE

Artikel-Bezeichnung	Innen-Ø x Schnurstärke	Artikel-Nr.
O 7	10 x 1,5	52023607
O 9	13 x 1,5	52122011
O 11	16 x 1,5	52023602
O 13,5	18 x 1,5	52023601
O 16	20 x 1,5	52023603
O 21	26 x 2	52023604
O 29	34 x 2	52023606
O 36	44 x 2	52023608
O 42	50 x 2	52023609
O 48	55 x 2	52023611

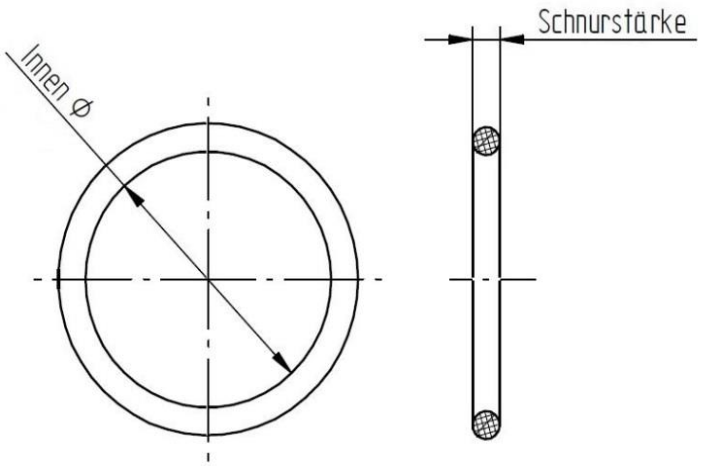

Weitere Angaben entnehmen Sie bitte unserem aktuellen Katalog.
Bei Beständigkeitsfragen über aggressive Medien oder bestimmte Öle kann unser Labor Sie gerne beraten.

Wir behalten uns alle Rechte gemäß DIN ISO 16016 vor.
PD 0019/05_04.18DE